DOTJET
Coding & Marking Solutions

DJ800

Egg Shell Printer

DJ800噴印機為不同規模的蛋殼噴印需求提供了解決方案。從簡易操作的單機噴印機到可透過網路遠端監控管理的噴印機，DJ800為您提供不同的選擇方案。

- 熱發泡墨匣式噴印機
- 低成本耗材、低維護需求
- 可安裝單顆或多顆噴印頭

Dotjet Inc. | www.dotjet.com | info@dotjet.com | +886 4 2338 7066

噴頭與墨匣

- 使用TIJ 拋棄式墨匣，保持廠區與產線的清潔度
- 解析度：300 dpi x 300 dpi
- 標準噴頭數量：2顆或6顆，可依需求作變更

- 噴印頭組底部的雪橇及緩衝設計，讓噴頭能夠順應尺寸大小不同的蛋近距離貼合完美噴印

墨水匣

- 墨水種類：水性食用級墨水
- 顏色：紅、綠、藍
- 墨水匣容量：35ml

防鏽外殼可延長
設備的使用壽命

防鏽外殼

兩種控制器選擇

各有不同程度的功能和操作方式

DJ800n

- 標準版主機，透過6個鍵執行操作
- 須由PC編輯透過USB傳到控制器

DJ800plus

- 進階版主機，7” 觸控螢幕操作
- 可透過遠端軟體操作與監控

控制器:
DJ800n v.s. DJ800plus

可依實際需求與產線規模來選擇搭配的噴印機主機

DJ800n

- 適用於無網路的工作環境及簡單的噴印工作
- 從電腦建立噴印內容後，用隨身碟複製檔案到噴印機控制器
- 控制器可儲存30個噴印檔案
- 噴印行數：1~4行
- 可從圖文建立功輸入其他語言文字和選擇其他字型
- 可噴印內容: 英文、數字、日期、時間、計數、圖形與條碼
- 可噴印高度：2mm、3mm、9mm
- 2種字型：標準、粗體，不支援增加字型

噴印內容須用電腦編輯，此編輯軟體的操作相當簡單，只需將物件拉曳到模版，即可編輯內容。**檔案編輯完成之後，將檔案輸出至隨身碟中。**

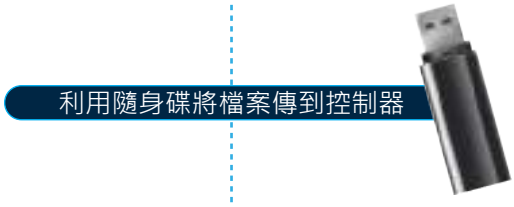

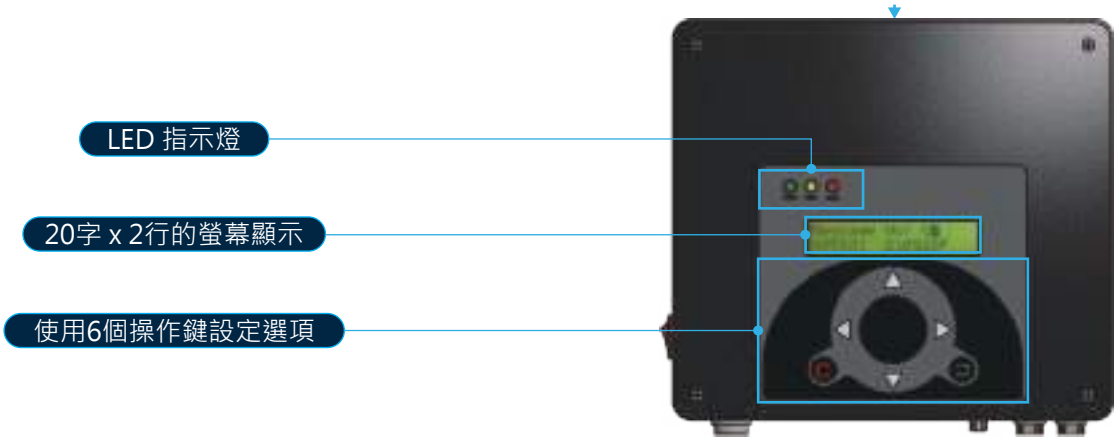

控制器:
DJ800n v.s. DJ800plus

可依實際需求與產線規模來選擇搭配的噴印機主機

DJ800plus

- 噴印資料建立 - 隨時透過7” 出控螢幕操作建立噴印資料，操作簡單入手
- 軟體功能 - 遠端操作、監看 (透過CMD系統及須加裝迷你Wi-Fi路由器)
- 噴印資料儲存 : 1,000 個噴印檔案
- 低墨量警示 (外接警示燈)
- 噴印內容 : 數字、日期/時間碼、各國文字、圖形
- 噴印行數 : 在總高度9mm內任意編輯
- 字體高度 : 在總高度9mm內任意編輯
- 噴印字型 : 內建6種，可安裝各種TrueType字型 (.ttf)

7” 觸控螢幕: 主畫面顯示正在進行的噴印工作

DJ800plus 更多的應用方式

- 可搭配外接式的低墨量蜂鳴警示燈組
- 使用者能透過網路連線遠端操控噴印機，以及即時監看噴印工作
- 與CMD軟體整合連結最多16台噴印機

CMD遠端操控系統

當現場安裝多台DJ800plus噴印機時，利用Dotjet的CMD 軟體系統可讓您輕鬆透過網路在遠端電腦控制多台噴印機、更換噴印檔案和監控噴印工作。減少您在現場各產線奔走的時間，提升更多的管理效率。

網路架構

當生產線已安裝了數台DJ800plus噴印機時，利用Dotjet的CMD軟體系統可讓您輕鬆透過網路在遠端控制多台噴印機、更換噴印檔案和監控噴印工作。減少在各產線奔走的時間，亦提升現場管理效率。

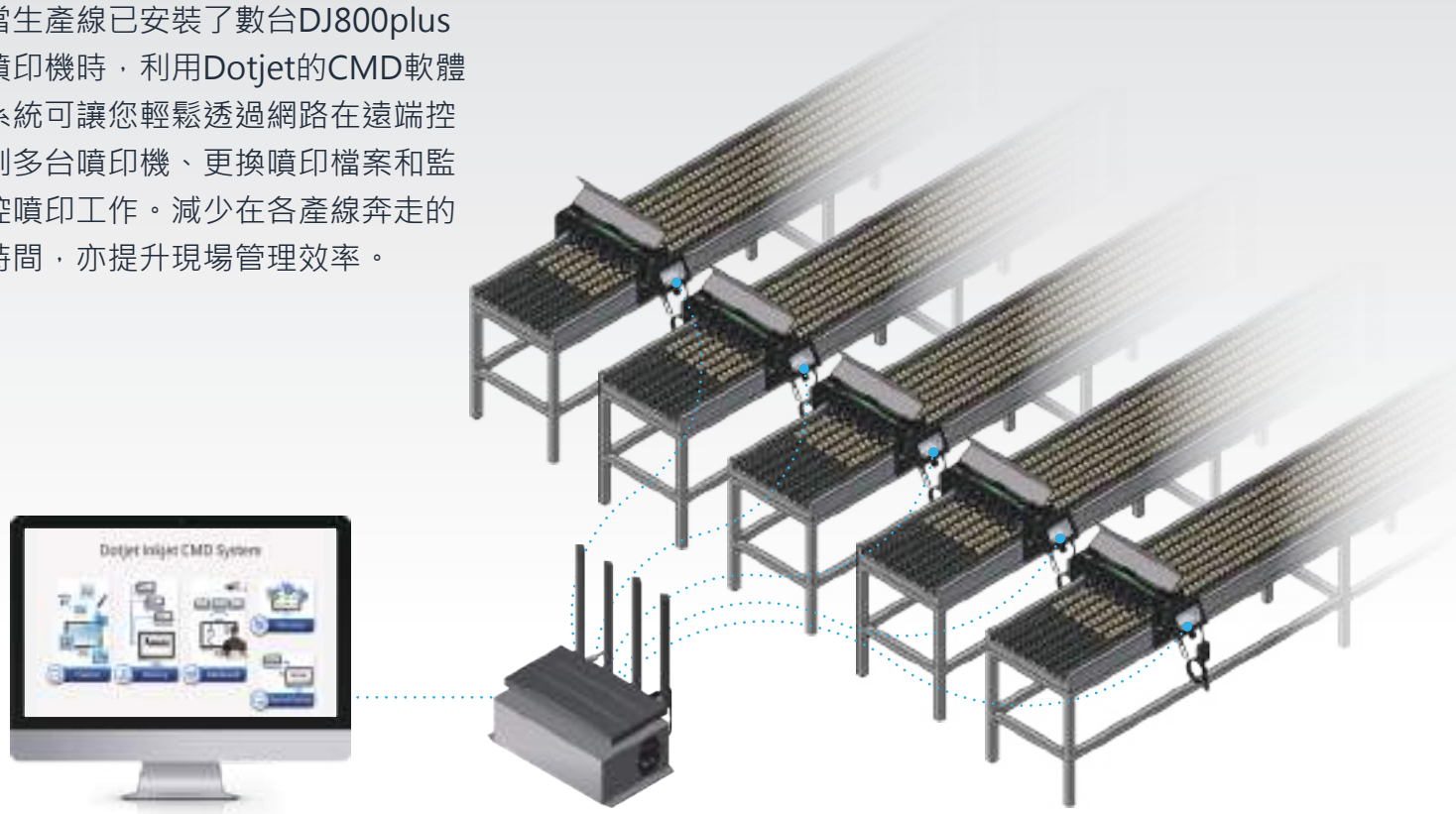

電腦 (控制台)　　CMD伺服器　　DJ800plus

應用

- 在電腦編輯噴印檔案
- 傳輸檔案到噴印機
- 監控、管理及更換噴印工作
- 遠端控制及操作噴印機
- 備份檔案。(未來可復原到電腦與噴印機。)

關於CMD遠端操作系統的應用，歡迎您洽詢。

型號

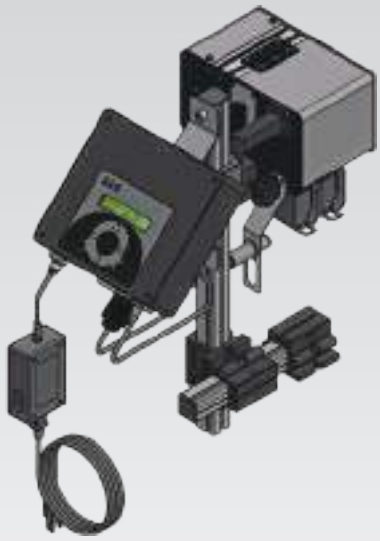

型號	DJ800n-CS2	DJ800plus-CS2
使用控制器	DJ800n	DJ800plus

噴印頭方向	朝下	墨水匣噴頭間距	45mm~50mm
噴印頭數量	2	安裝方式	側裝於輸送帶

- 噴印機的位置高度固定，不可調整。
- 安裝於蛋品分級機之後

型號	DJ800n-CM6	DJ800plus-CM6
使用控制器	DJ800n	DJ800plus

噴印頭方向	朝下	墨水匣噴頭間距	45mm~50mm
噴印頭數量	6	安裝方式	跨裝於輸送帶

型號

- 可手動調整噴印機的位置高度
- 安裝於獨立輸送帶或是蛋品分級機之後。

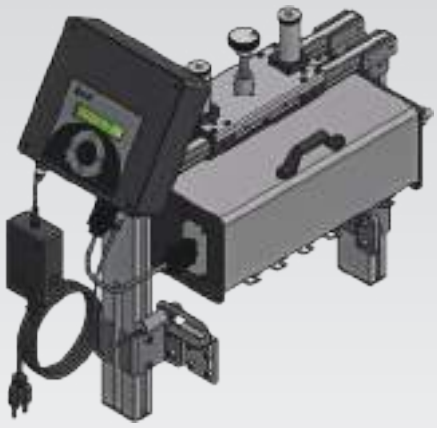

型號	DJ800n-C6EV	DJ800plus-C6EV
使用控制器	DJ800n	DJ800plus

噴印頭方向	朝下	墨水匣噴頭間距	45mm~50mm
噴印頭數量	6	安裝方式	跨裝於輸送帶

- 外加一組輸送帶及同步器
- 輸送帶組的尺寸為
  長160 x 寬75 x 高125公分
- 可手動調整噴印機的位置高度

型號	DJ800n-CC6	DJ800plus-CC6
使用控制器	DJ800n	DJ800plus

噴印頭方向	朝下	墨水匣噴頭間距	45mm~50mm
噴印頭數量	6	安裝方式	跨裝於輸送帶

型號

- 如果您需要客製化的蛋殼噴印機，
  歡迎洽詢!

型號	客製化蛋殼噴印機
使用控制器	DJ800plus

噴印頭方向	跨裝於輸送帶	墨水匣噴頭間距	可依需求變更
噴印頭數量	1~12	安裝方式	跨裝於輸送帶

基本規格

電源需求- 噴印機	AC 90v-220v
電源需求-CC6用的輸送帶組	AC 90v-220v
噴頭緩衝高度	15mm (蛋品尺寸的高低落差)
噴頭間距	40mm~50mm 可在裝機時調整間距後固定
噴印速度 (每分鐘)	最高每分鐘25公尺
噴印字高	最大9mm 請詳見<控制器>頁面
最大噴印蛋量(每小時)	2顆噴頭型: 每小時最多可噴印40,000 顆蛋 6顆噴頭型: 每小時最多可噴印120,000顆蛋
DJ800n 控制器	內存記憶體可儲存30筆噴印檔案
DJ800plus 控制器	7” 觸控螢幕，可直接編輯噴印檔案 可搭配其他軟體滿足遠端操作與監控的需求
噴印解析度	300 dpi x 300 dpi
其他	請詳見<控制器>頁面